# TL 3000

Kompakthubtische

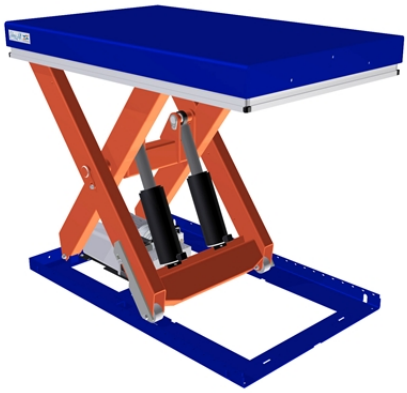

## Technische Daten, TL 3000

| | |
|---|---|
| Modell | TL 3000 |
| Art.Nr. | 33560 |
| Tragkraft | 3000 kg |
| Hub | 820 mm |
| Min. Höhe | 250 mm |
| Länge | 1300 mm |
| Breite | 800 mm |
| Hubzeit | 26 sec |
| Leistung | 1,50 kW |
| Gewicht (kg) brutto | 300 kg |

## Zubehör, TL 3000

**Raduntergestell**
Ausgerüstet mit Rädern wird der Hubtisch mobil. Das Untergestell hat 2 Lenk- und 2 Bockrollen.

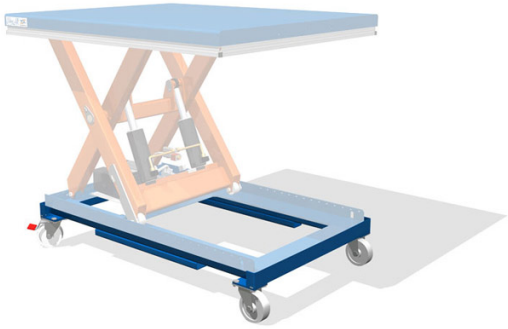

**Hubwagenvorrichtung**
Ermöglicht den einfachen Transport des Hubtisches mit einem Gabelstapler oder einem Palettenhubwagen.

EdmoLift Hebetechnik GmbH, Hohenfelder. Str. 5a, D-31515 Wunstorf
Tel.: +49(0)5033-8057, Fax.: +49(0)5033-1324, E-mail: info@edmolift.de
URL: http://www.edmolift.de/hubtisch/scherenhubtische/TL_3000

www.edmolift.de

**Tränenblech**
Die mit Tränenblech ausgestattete Oberfläche minimiert das Risiko das die Last von der Plattform herunterrutscht. Diese Oberfläche wird besonders für Tische empfohlen, die im Freien stehen.

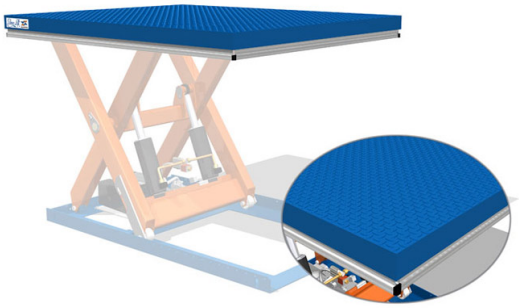

**Grenzschalter**
Stoppt den Hub an einer voreingestellten Höhe. Grenzschalter sind frei justierbar.

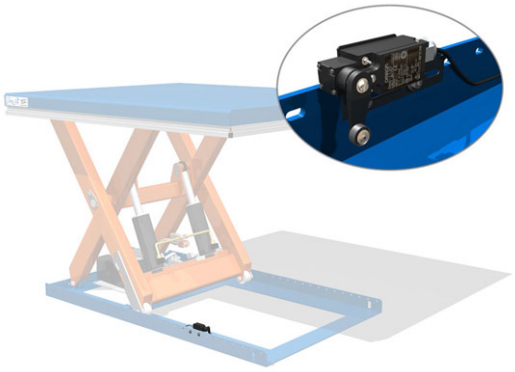

**Lastklappe, manuell**
Um die Lücke zwischen dem Hubtisch und dem Lastkai oder Fahrzeug zu überbrücken. Diese Lastklappe wird manuell bedient. Diese Option wird hauptsächlich bei Verladetischen eingesetzt.

EdmoLift Hebetechnik GmbH, Hohenfelder. Str. 5a, D-31515 Wunstorf
Tel.: +49(0)5033-8057, Fax.: +49(0)5033-1324, E-mail: info@edmolift.de
URL: http://www.edmolift.de/hubtisch/scherenhubtische/TL_3000

**Lastklappe, hydraulisch**
Um die Lücke zwischen dem Hubtisch und dem Lastkai oder Fahrzeug zu überbrücken. Diese Lastklappe wird hydraulisch bedient. Diese Option wird hauptsächlich bei Verladetischen eingesetzt.

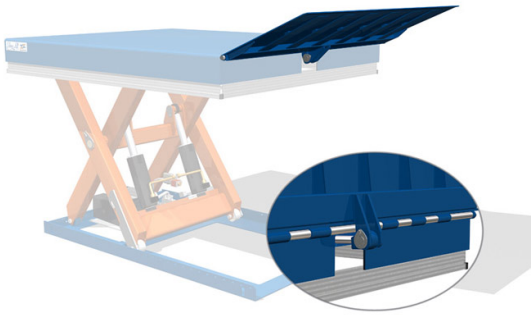

**Mechanische Stützen**
Bei Montage in einer Grube wo der Tisch auch unter Planniveau abgesenkt werden kann, benötigt man mechan. Stützen um die Überfahrbarkeit zu gewährleisten.

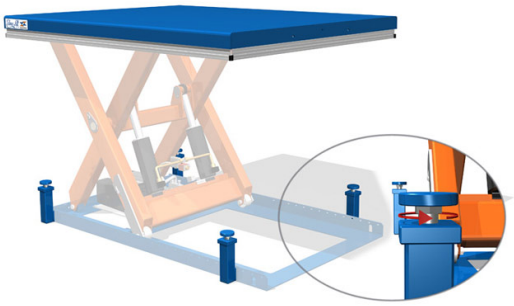

**Schutzgeländer**
Ein 1100 mm hohes Geländer mit Mittenläufer und 150 mm hoher Fussleiste wird empfohlen, wenn der Tisch als Personen- oder Lastenaufzug genutzt wird.

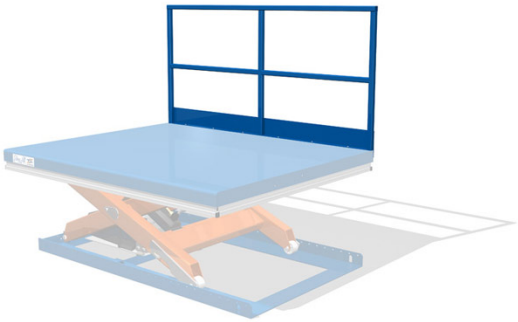

EdmoLift Hebetechnik GmbH, Hohenfelder. Str. 5a, D-31515 Wunstorf
Tel.: +49(0)5033-8057, Fax.: +49(0)5033-1324, E-mail: info@edmolift.de
URL: http://www.edmolift.de/hubtisch/scherenhubtische/TL_3000

**Schutzgeländer mit Tor**
Dies wird gewöhnlich mit dem Schutzgeländer kombiniert und sowohl elektrisch als auch manuell oder als Kombination gesteuert werden.

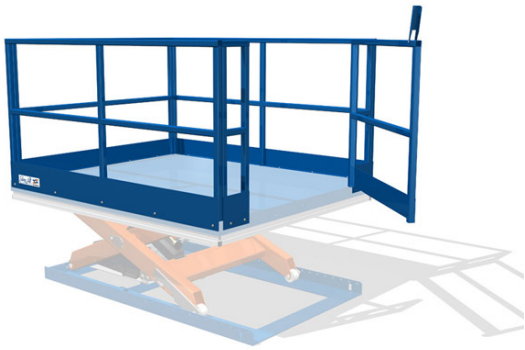

**Fussschalter**
Eine smarte Lösung wenn man die Hände frei haben muss

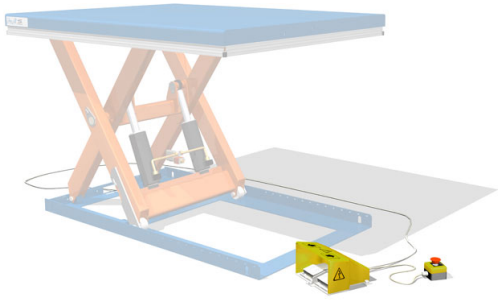

**Plastbox für freistehendes Aggregat**
Freistehende Aggregate erleichtern den Zugriff für Service und Wartung. So können diese geschützt werden.

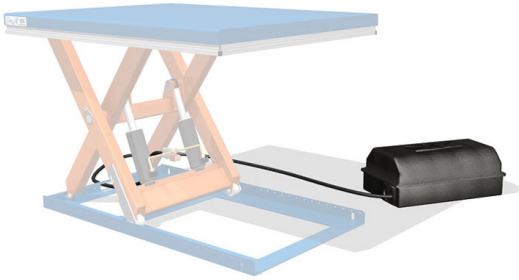

EdmoLift Hebetechnik GmbH, Hohenfelder. Str. 5a, D-31515 Wunstorf
Tel.: +49(0)5033-8057, Fax.: +49(0)5033-1324, E-mail: info@edmolift.de
URL: http://www.edmolift.de/hubtisch/scherenhubtische/TL_3000

**Stahlhaube für freistehendes Aggregat**
Bietet extra Schutz in besonders rauhen Umgebungen. Schützt ebenfalls falls das Risiko von herabfallenden Objekten besteht.

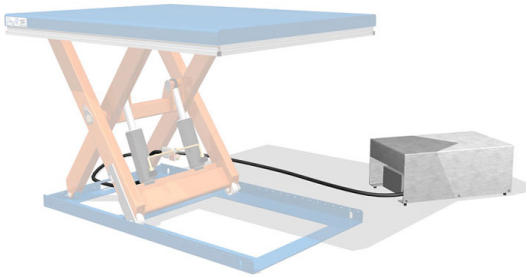

**Hubösen**
Erleichtert die Installation und den Transport und erhöht die Sicherheit. Bei einigen Modellen muss die Plattform vergrössert werden.

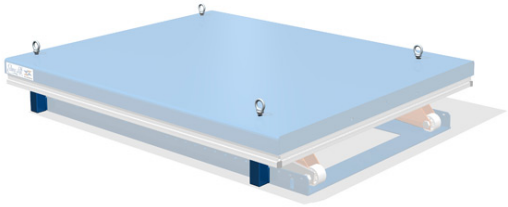

**Drehscheibe, rund**
wird auf die Tischplatte aufgesetzt oder versenkt. Die versenkte Drehscheibe wird in eine zweite Tischplatte eingelassen, die auf der eigentlichen Tischplatte steht.

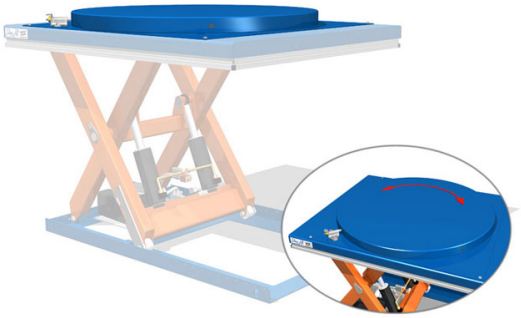

**Drehplatte, rechteckig**
Wird auf die Tischplatte aufgeschraubt und ist mit einem Sensor ausgerüstet um Klemmrisiken zu vermeiden. Die schaltung verhindert ein Absenken des Hubtisches wenn die Drehplatte um 90 Grad gedreht ist.

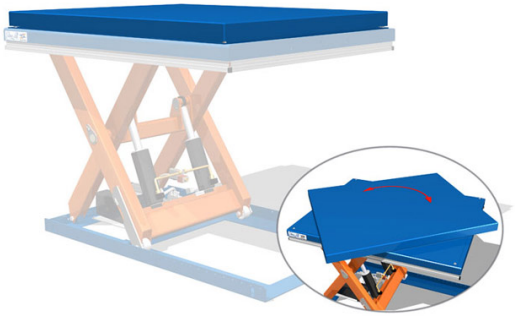

EdmoLift Hebetechnik GmbH, Hohenfelder. Str. 5a, D-31515 Wunstorf
Tel.: +49(0)5033-8057, Fax.: +49(0)5033-1324, E-mail: info@edmolift.de
URL: http://www.edmolift.de/hubtisch/scherenhubtische/TL_3000

# TL 3000

**Rolltisch**
Rolltische werden oft in der Produktion angewendet, wo untersch. Höhen angesteuert werden müssen.  Geben Sie bitte immer die Länge und Gewichte der zu befördernden Teile an um die optimale Lösung zu finden.

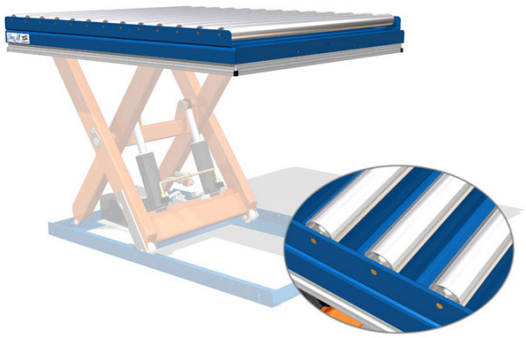

**Rampe Kurzseite**
Freistehende Rampe mit glatter Oberfläche für problemfreies Beladen des Tisches.

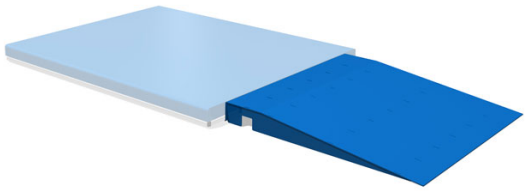

**Rampe, Lange Seite**
Freistehende Rampe mit glatter Oberfläche für problemfreies Beladen des Tisches.

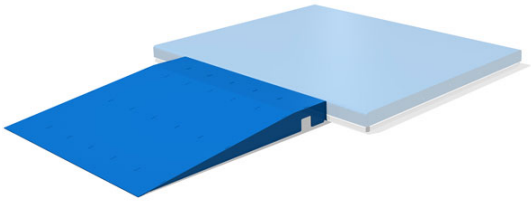

**Schienenuntergestell**
Höhenunterschiede bei schienengebundenen Transportsystemen kann man am einfachsten mit einem Hubtisch mit Schienenuntergestell ausgleichen. Diese können mit oder ohne Antrieb ausgeliefert werden.

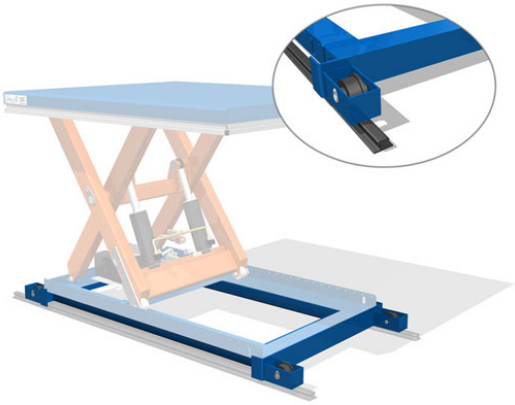

EdmoLift Hebetechnik GmbH, Hohenfelder. Str. 5a, D-31515 Wunstorf
Tel.: +49(0)5033-8057, Fax.: +49(0)5033-1324, E-mail: info@edmolift.de
URL: http://www.edmolift.de/hubtisch/scherenhubtische/TL_3000

**Verstärkte Plattform**
Verstärkte Plattform für untersch. Anwendungen. Diese Ausführung beinhaltet die mech. Stützen.

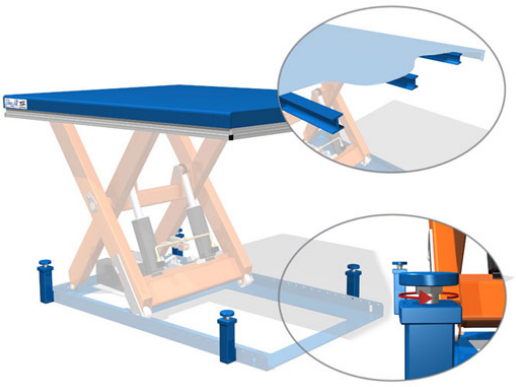

**Verriegelte Räder**
Dies hilft den Hubtisch zu stabilisieren und ein Umkippen zu verhindern. Dies wir empfohlen bei Plattformvergrösserungen über 10 %.

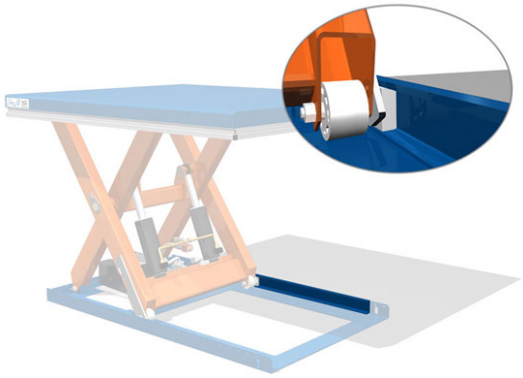

**Schutzgitter**
Schützt Personen vor den beweglichen Teilen der Schere und verhindert ausserdem mech. Beschädigung des Hubtisches. Bei diesem Zubehör muss die Tischplatte vergrössert werden. (L x B + 150 mm)

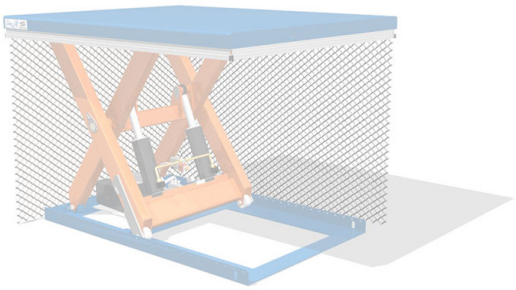

EdmoLift Hebetechnik GmbH, Hohenfelder. Str. 5a, D-31515 Wunstorf
Tel.: +49(0)5033-8057, Fax.: +49(0)5033-1324, E-mail: info@edmolift.de
URL: http://www.edmolift.de/hubtisch/scherenhubtische/TL_3000

# TL 3000

**Faltenbalg**
Schützt Personen vor den beweglichen Teilen der Schere und schützt den Hubtisch vor Witterungseinflüssen. Bei diesem Zubehör muss die Tischplatte vergrössert werden. (L x B + 150 mm)

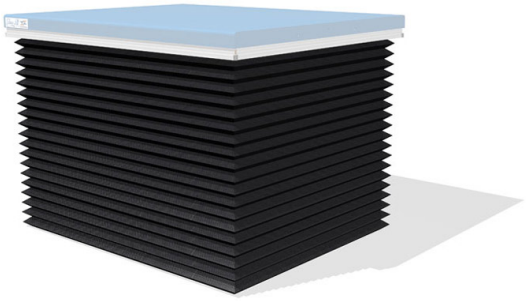

**Schutzvorhang**
Schützt Personen vor den beweglichen Teilen der Schere und schützt den Hubtisch vor Witterungseinflüssen. Bei diesem Zubehör muss die Tischplatte vergrössert werden. (L x B + 150 mm)

**Inspektionsluke**
Erleichtert Service- und Wartungsarbeiten bei eingefahrenem Tisch.

EdmoLift Hebetechnik GmbH, Hohenfelder. Str. 5a, D-31515 Wunstorf
Tel.: +49(0)5033-8057, Fax.: +49(0)5033-1324, E-mail: info@edmolift.de
URL: http://www.edmolift.de/hubtisch/scherenhubtische/TL_3000

**Heavy Duty Ausführung**
Zusätzliche Ausrüstung für Tische mit hoher Belastung (> 10 000 Hübe/ Jahr). Ist auch zu empfehlen bei staubiger Umgebung.

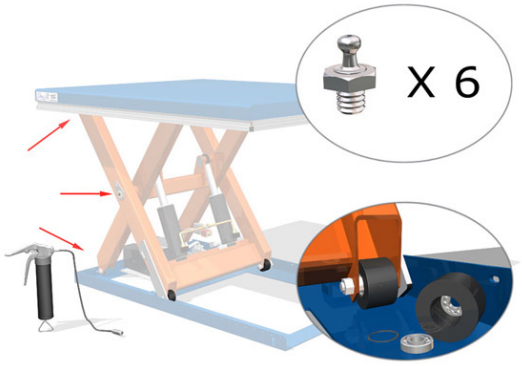


**Abrutschsicherung**
Entwickelt um unabsichtliches Abrutschen der Last beim Heben zu verhindern. Bei diesem Zubehör muss die Tischplatte vergrössert werden. (L x B + 150 mm)

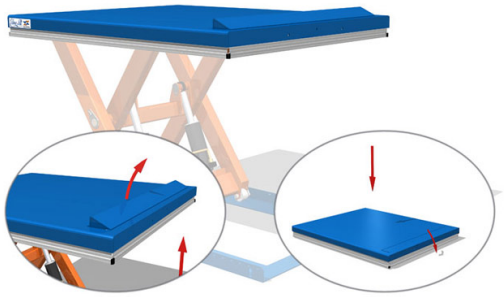

**Profilierte Aluminiumoberfläche**
Für rutschsichere, rostfreie Ausbildung der Tischplatte.

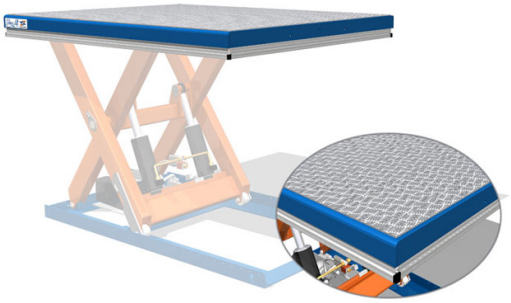

EdmoLift Hebetechnik GmbH, Hohenfelder. Str. 5a, D-31515 Wunstorf
Tel.: +49(0)5033-8057, Fax.: +49(0)5033-1324, E-mail: info@edmolift.de
URL: http://www.edmolift.de/hubtisch/scherenhubtische/TL_3000

**Mechanische Sperren in der Tischplatte**
Bei Montage in einer Grube wo der Tisch auch unter Planniveau abgesenkt werden kann, werden hydraulische Sperren ausgefahren, die den Tisch fixieren und z.B. Überfahrbarkeit gewährleisten.

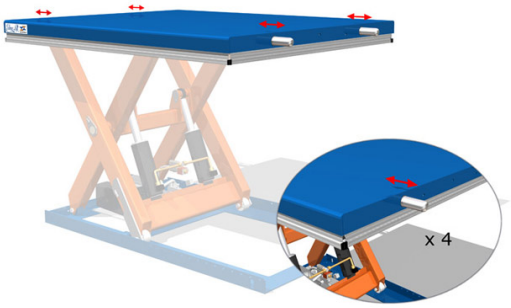


**Fotozellen**
Automatisches Heben und Senken durch Abtasten der Last.

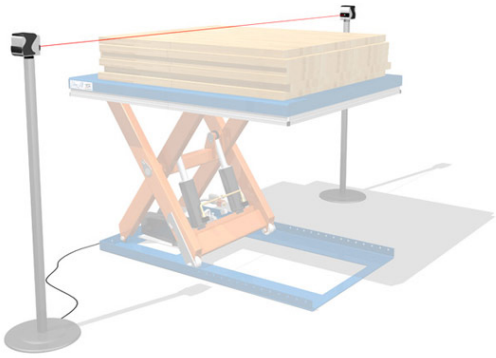

**Verpackung**
Eine robuste und haltbare Holzverpackung die untersch. Handhabungen widersteht und eine sichere Ankunft der Produkte gewährleistet. Die Verpackungen sind auch als klassifizierte Version in Einheit mit der ISPM 15 erhältlich.

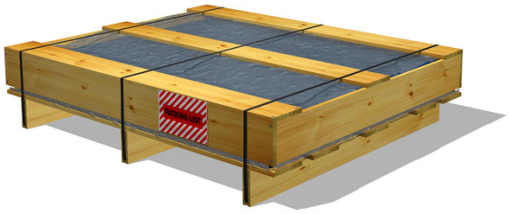

## Kompakthubtische

Unsere größte Produktgruppe bilden die einfachen, gleichzeitig jedoch auch leistungsstarken und vielseitigen Hubtische. Diese so genannten Kompakthubtische führen wir in vielen verschiedenen Ausführungen. Und dabei sind sie alle gleichermaßen robust, stabil und ergonomisch durchdacht. Hubtische kommen oft als Hilfsmittel bei der Materialhandhabung direkt in der Industriehalle oder als Verladebühne im Freien an der Laderampe zum Einsatz.

Viele verschiedene Ausführungen und Modelle mit Tragkräften zwischen 500 kg und zehn Tonnen bieten für jeden Anspruch den passenden Hubtisch. Nicht nur in der Industrie finden wir eine Vielzahl von Anwendern, wir liefern auch in Vertriebslager, Geschäfte und verschiedene Dienstleistungseinrichtungen.

EdmoLift Hebetechnik GmbH, Hohenfelder. Str. 5a, D-31515 Wunstorf
Tel.: +49(0)5033-8057, Fax.: +49(0)5033-1324, E-mail: info@edmolift.de
URL: http://www.edmolift.de/hubtisch/scherenhubtische/TL_3000

# TL 3000

Alle Modelle der Produktgruppe Kompakthubtisch, die mit der Bezeichnung T beginnen (T-Modelle), können an die speziellen Kundenwünsche angepasst werden. Die Hubtische sind in verschiedenen Farben verfügbar und können mit unterschiedlichem Zubehör oder alternativen Steuerungen versehen werden, ganz nach Wunsch und Anforderung des Kunden. Die meisten Modelle gibt es auch als Schwerlastausführung für Tische im Intensiveinsatz.

Durch verschiedenes Zubehör lässt sich die Funktionalität des Produkts erweitern. Solche Komponenten sind beispielsweise: Fahrgestelle, Überfahrrampen, Geländer, Rollenbahnen und Drehtische.

## Produkteigenschaften

- Tragkraft bis zu 10 000 kg
- Tischplattenlängen zwischen 900 mm und 5000 mm in der Standardausführung
- Umfangreiches Zubehörprogramm und kundenspezifische Anpassungsmöglichkeiten
- Entspricht EN 1570-1 - verfügt über die CE-Kennzeichnung
- 24 V DC-Steuerung und Bedienvorrichtungen mit Totmannschalter
- Elektrosystem gemäß IP54
- Klemmschutzabstand zwischen allen beweglichen Teilen
- Überlastschutz
- Einstellbarer, hochsensibler Schutzrahmen auf allen vier Plattformseiten
- Der Tisch verfügt über Sicherheitsventile sowie mechanische Sperren für Service- und Wartungsarbeiten
- Wartungsfreie Lager
- Betriebsanleitung in 20 verschiedenen Sprachen

EdmoLift Hebetechnik GmbH, Hohenfelder. Str. 5a, D-31515 Wunstorf
Tel.: +49(0)5033-8057, Fax.: +49(0)5033-1324, E-mail: info@edmolift.de
URL: http://www.edmolift.de/hubtisch/scherenhubtische/TL_3000