Top-Neuheit!

Beidseitige Aufnahme und Einfahrschutz

ARBEITSBÜHNE TYP MB-II

Aufnahme mit Gabelstapler an der breiten und der schmalen Seite - Einfahrschutz an den nicht verwendeten Einfahrtaschen.

- Stabile Vierkantrohrkonstruktion
- Quer- oder Längsaufnahme
- Rutschsichere Arbeitsplattform
- Zulässig für 2 Personen
- Einfahrtaschen mit Abrutschsicherung
- Zwei klappbare Schutzgitter
- Einfahrschutz der nicht zu verwendenden Einfahrtaschen
- Verzinkte Werkzeugablage
- TÜV geprüft, entsprechend der DGUV (Deutsche gesetzliche Unfallversicherung)

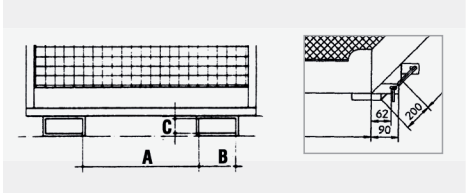

Weitere Beispiele aus unserem Lieferprogramm

Automatischer Kippbehälter

Typ 4A

Kippbehälter

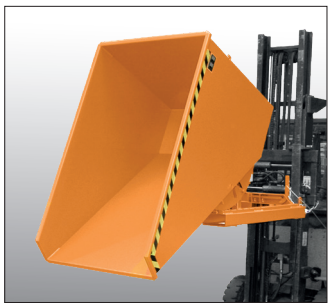

Typ EXPO

Schwerlastkipper

Typ SK

Mini-Kippbehälter

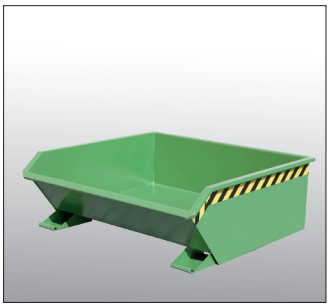

Typ MGU

Stapelkipper

Typ BSK mit Traverse Typ BST

Kastenwagen

Typ KW mit Einfahrtaschen

Spänebehälter

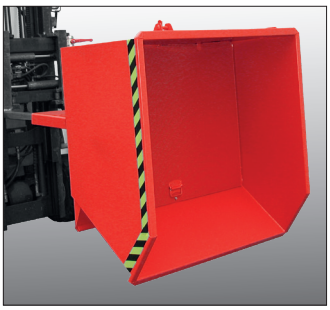

Typ SGU

Klappbodenbehälter

Typ FB

Silobehälter

Typ SR-D

Kippgeräte

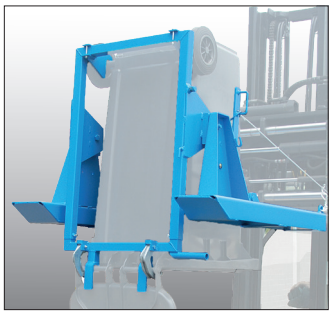

Typ MK

Schneeräumgeräte

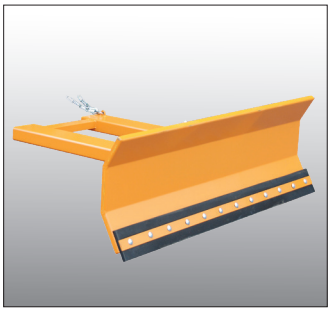

Typ SCH-L

Schaufel

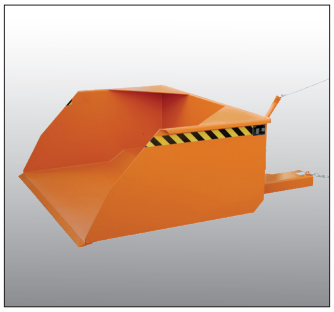

Typ BSE

Gabelverlängerungen

Typ GO/GG

Teleskoplader

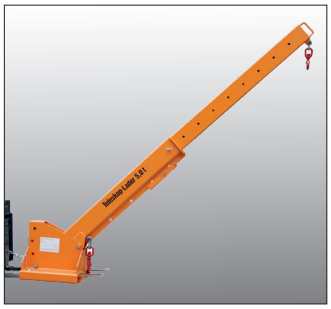

Typ KTH

Lasthaken

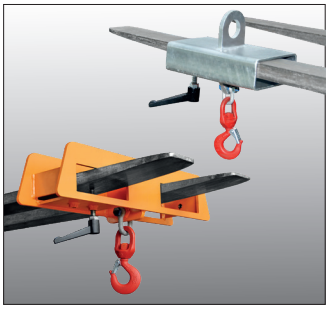

Typ LH

Fasskipper

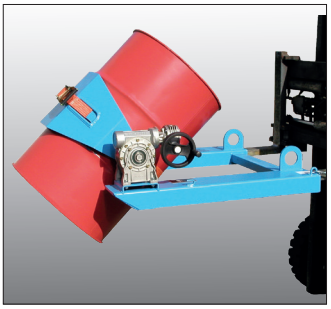

Typ FLEX-HK

Stahlflaschen-Palette

Typ SFP

Langgut-Traverse

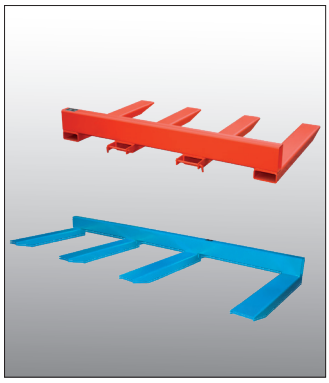

Typ LGT